# Preforma GME 30.40 - 22 g - 123mm

| SPECIFICHE TECNICHE | |
|---|---|
| **DESCRIZIONE** | PREFORMA IN PET GME 30.40 - 22 g - 123mm |
| **TIPOLOGIA COLLO** | GME 30.40 |
| **PESO** | 22 g - 123mm |
| **PESO COLLO** | 2,75 +/- 0,5 g |

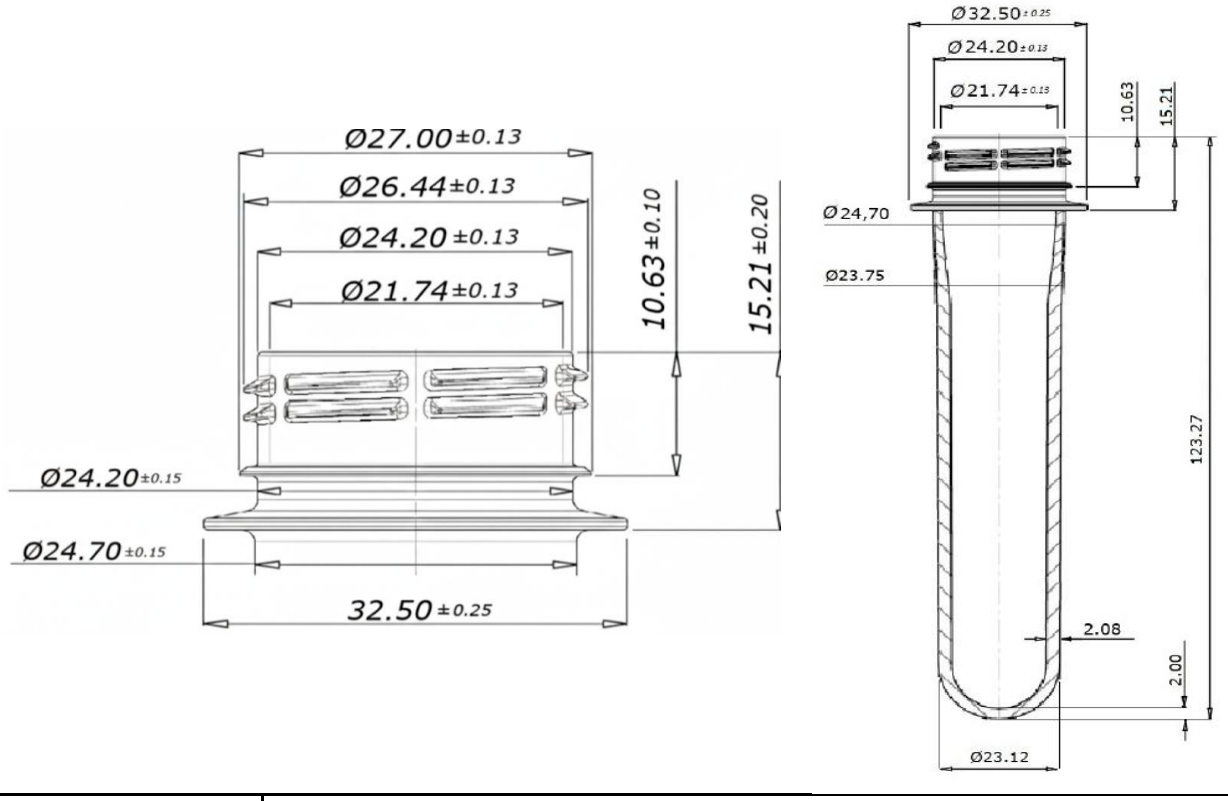


| | |
|---|---|
| **MATERIALE** | PET / R-PET |
| **PESO SPECIFICO** | 1,335 g/cm$^2$ |
| **IMBALLAGGIO** | Pallet 100x120 cm e 120x120 cm<br>Octabin 120x12Ox118 cm e 100x120x118 cm<br>Busta Polietilene 200x2S0 cm o 190+20+20x250 cm |
| **STOCCAGGIO** | • Immagazzinare il prodotto in luogo asciutto non esposto ai raggi solari<br>• Numero massimo octabin sovrapponibili 3<br>• Prima dell'uso conservare per 24h in ambiente a temperatura tra i 18°- 40° C<br>• Utilizzare il prodotto entro 12 mesi dalla data di ncevimento |
| **NOTE** | |